TOHO
E-mail seihin@toho-elc.co.jp
URL http://www.toho-elc.co.jp
信号・通信・車両などの鉄道関連機器および特殊機器の設計・製造・販売
東邦電機工業株式会社

本社・東京営業部 Tel.03-3491-5188(代) Fax.03-3495-2457 JR-Tel.058-4145 〒153-0063 東京都目黒区目黒1丁目6番30号
相模工場 Tel.046-251-1313(代) Fax.046-251-1383 JR-Tel.053-6335 〒252-0001 神奈川県座間市相模が丘4丁目62番26号

踏切警報機(耐食仕様)

SD43002A-01

特長

◆ 主要部(警報機柱・柱受台・警標・警報灯)にアルミニウムを採用しました。
◆ 軽量化により施工が容易になりました。

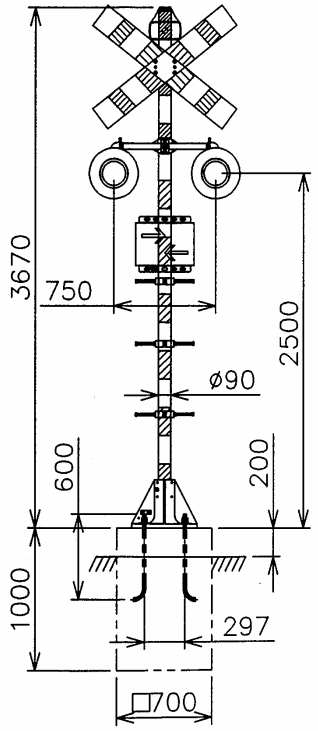

踏切警報機(A－アルミ形)

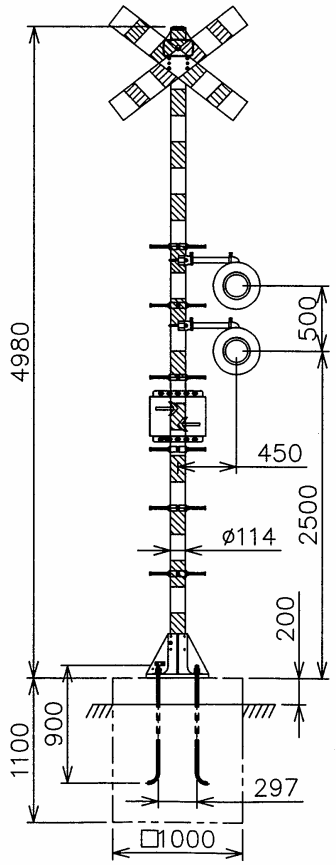

踏切警報機(B－アルミ形)
H＝4980

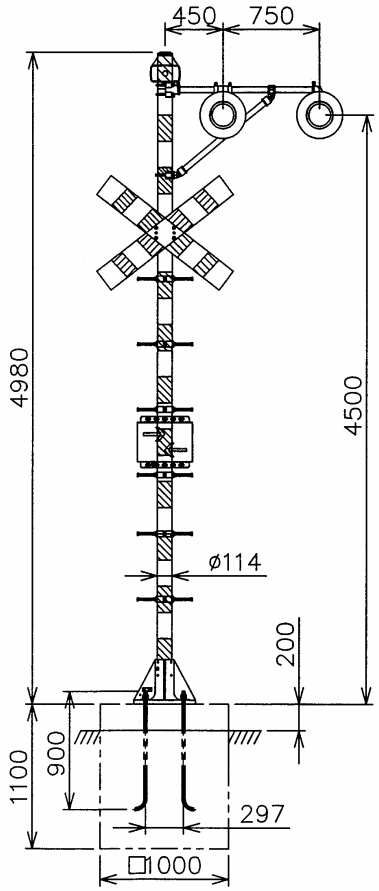

踏切警報機(C－アルミ形)

定格および性能

種　類	A-アルミ形	B-アルミ形	C-アルミ形
質　量	45.5kg	55.0kg	
品　番	SD43002A-01	SD43012A-01	SD43022A-01

注:「質量」は警報機柱と柱受台の合計質量です(警標・警報灯・警報灯取付金具は含みません)

TOHO 東邦電機工業株式会社の製品マークです